Sanicondens Clim Deco



6 m

VENTAJAS DEL PRODUCTO

El **Sanicondens Clim Deco** es una bomba centrífuga monobloque para climatizadores de hasta 10 kW. Revoluciona el mercado de las bombas decorativas con un estilo definitivamente innovador, elegante y discreto.

Sanicondens Clim Deco ha sido desarrollada con el objetivo simple de hacerse lo más discreto posible dentro del hogar, pero sin olvidar la potencia y la seguridad.

Funciona con un sistema de detección de nivel. Los condensados caen dentro del depósito y la presión acciona la turbina para que evacue las aguas. Una vez que haya evacuado todos los condensados, el motor se para y la bomba está lista para un nuevo ciclo.

CONEXIONES

Diámetro ext. de evacuación: 10 mm

Diámetro de entradas ext: 28 mm



CARACTERÍSTICAS TÉCNICAS

Conexiones posibles	1 entradas
Potencia máx del climatizador	hasta 10 kW
Diámetro de entradas	22 mm
Evacuación máx. vertical	6 m
Caudal	15 l/h
Diámetro ext. de evacuación	8-10 mm
Temperatura admisible	35°C
Volumen del depósito	0.175 lts
Voltaje	220-240 V
Frecuencia	50-60 Hz
Amperaje	0.52 A
Consumo energía	22 W
Índice resistencia al agua	IP 24
Clase eléctrica	II
Nivel sonoro	23 db(A)
Peso Bruto	0.9 kg
Medidas con embalaje	Alto: 14 cm / Ancho: 6 cm / Largo: 14 cm

CURVA CAUDAL

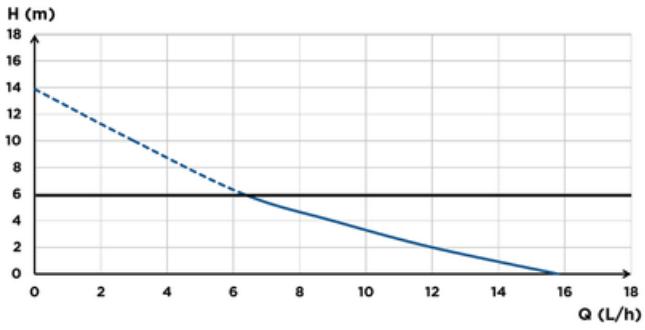

CONSEJOS DE INSTALACIÓN

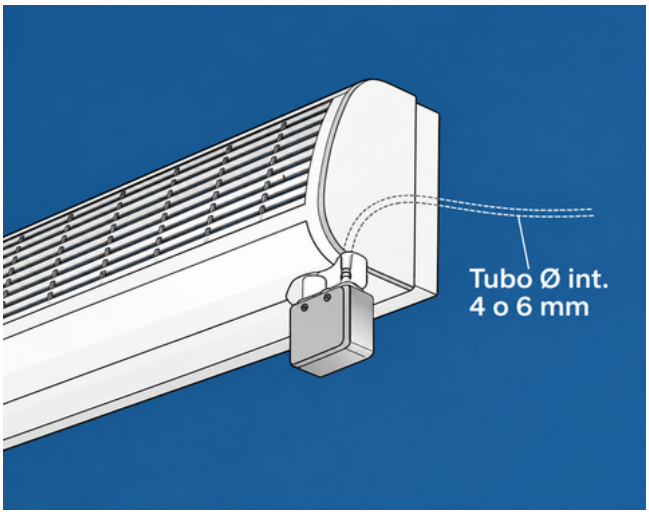

- Es imprescindible nivelar la bomba tanto en horizontal como en vertical para que la boya de detección pueda funcionar correctamente.
- Conectar las entradas y salidas de agua y efectuar la conexión eléctrica.
- El circuito de alimentación del aparato debe protegerse con un diferencial de alta sensibilidad (30 mA).
- La conexión debe servir exclusivamente para la alimentación del aparato y no estar vinculada a la alimentación eléctrica del aire acondicionado.
- Está pre-equipado con tornillos para facilitar su instalación y se coloca justo debajo del Split, sin dejar espacio.

CONSEJOS DE USO

Limpiar la bandeja del climatizador para que ningún cuerpo extraño entre dentro de la bomba a la puesta en marcha.

MATERIAL SUMINISTRADO

Manual de instalación, accesorios de instalación

DIMENSIONES

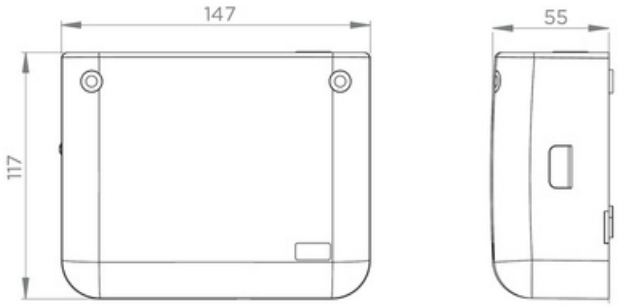

Distribuido y Comercializado por **CNA Ltda.**
Longitudinal Sur Km 175.5 Teno, Región del Maule – Chile contacto@sfachile.cl +56 9 5662 4404