Sanicondens Clim Mini



6 m

VENTAJAS DEL PRODUCTO

El **Sanicondens Clim Mini** es una bomba de pistón para climatizadores de hasta 8 kW / 27.000 BTU. Permite evacuar las aguas generadas por un aparato de aire acondicionado hacia el desagüe más cercano.

Sus reducidas medidas permiten instalar el bloque de detección directamente dentro de la bandeja del split. El bloque-bomba se puede así ocultar dentro de una canaleta o directamente en un falso techo.

Este bloque dispone de una boya que, al entrar los condensados, sube y entonces manda una señal al bloque-bomba para que se ponga en funcionamiento. El bloque bomba aspira los condensados, la boya de detección vuelve a bajar y luego se para el motor. Sanicondens Clim Mini está listo para un nuevo ciclo de evacuación.

CONEXIONES

Diámetro ext. de evacuación: 18-11 mm

Diámetro de entradas ext: 16 mm

CARACTERÍSTICAS TÉCNICAS

Conexiones posibles	1 entradas
Potencia máx del climatizador	hasta 8 kW
Diámetro de entradas	16 mm
Evacuación máx. vertical	14 m
Caudal	15 l/h
Diámetro ext. de evacuación	8-11 mm
Voltaje	220-240 V
Frecuencia	50-60 Hz
Consumo energía	19 W
Índice resistencia al agua	IP 64
Nivel sonoro	21 db(A)
Peso Bruto	0.55 kg
Medidas con embalaje	Alto: 10 cm / Ancho: 12 cm / Largo: 14 cm

CURVA CAUDAL

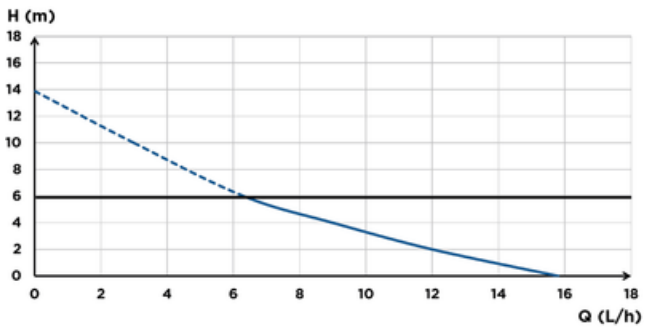

CONSEJOS DE INSTALACIÓN

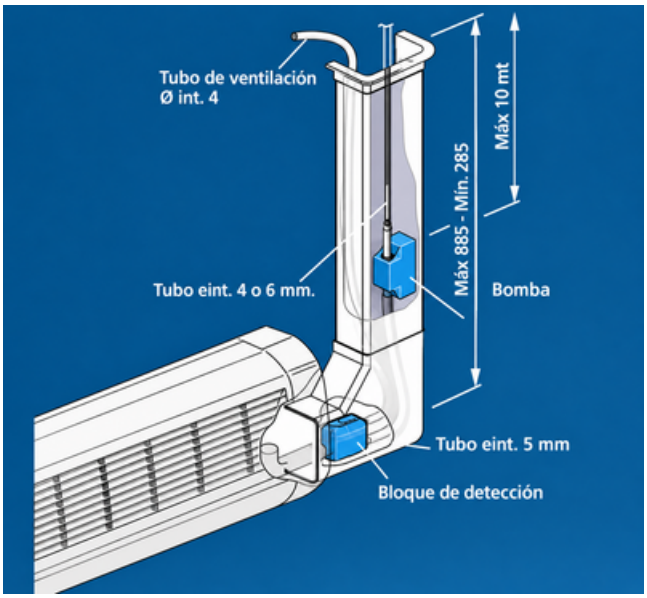

- El bloque de bomba puede fijarse en el climatizador, en una canaleta o en un falso techo. A tal efecto, se prevee una espuma adhesiva de doble cara.
- Debe guardarse un espacio de separación en torno al bloque de bomba, a fin de permitir que se enfríe en caso de funcionamiento prolongado, El bloque de bomba no debe estar aislado.
- El tubo de descarga (no incluido en el suministro) debe poseer un diámetro interior de 4 ó 6 mm, utilizando la conexión reductora 4 x 6,4 mm (incluida en el suministro).
- Utilizar la abrazadera de sujeción para fijar de torma duradera el tubo de descarga a la bomba. Observar el sentido de flujo que indica la flecha del bloque de bomba.
- Es imprescindible nivelar la bomba tanto en horizontal como en vertical para que la boya de detección pueda funcionar correctamente.
- Conectar las entradas y salidas de agua y efectuar la conexión eléctrica.
- El circuito de alimentación del aparato debe protegerse con un diferencial de alta sensibilidad (30 mA).
- La conexión debe servir exclusivamente para la alimentación del aparato y no estar vinculada a la alimentación eléctrica del aire acondicionado.
- Está pre-equipado con tornillos para facilitar su instalación y se coloca justo debajo del Split, sin dejar espacio.

CONSEJOS DE USO

Al comienzo de la temporada, se recomienda limpiar el bloque de detección.

- Retirar la tapa, el filtro y el flotador.
- Limpiar el interior del depósito, así como el flotador.
- Volver a colocar el flotador con el imán colocado hacia arriba, así como el filtro.

MATERIAL SUMINISTRADO

Sanicondens Clim Mini, manual de instalación, accesorios de instalación

DIMENSIONES

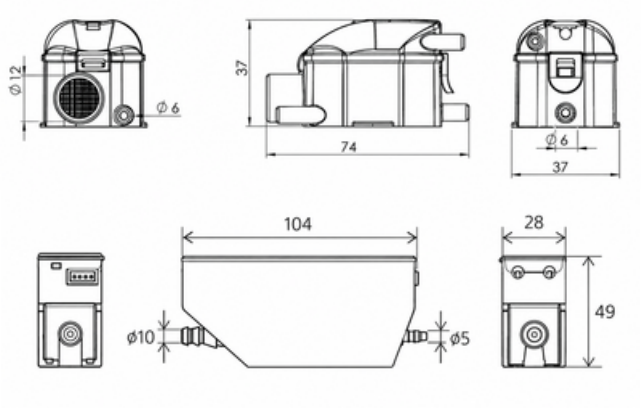

Distribuido y Comercializado por **CNA Ltda.**
Longitudinal Sur Km 175.5 Teno, Región del Maule – Chile contacto@sfachile.cl +56 9 5662 4404