# Sanicondens Pro





4.5 m

50 m

## VENTAJAS DEL PRODUCTO

El **Sanicondens Pro** evacúa las aguas ácidas procedentes de las calderas de condensación o bien de aparatos tipo aire acondicionado o armarios frigoríficos. Se adapta a todo tipo de instalaciones. Se pueden conectar tanto el tubo de los condensados de la caldera como la válvula de descarga de una caldera.

Para asegurar una instalación correcta, **Sanicondens Pro** dispone de patas de fijación para conseguir una nivelación perfecta. Funciona con un sistema de boya que detecta automáticamente el nivel de agua dentro del depósito de la bomba: cuando sube el nivel de agua, la boya acciona un microswitch y la turbina se pone en marcha de inmediato para expulsar los condensados.

## CONEXIONES

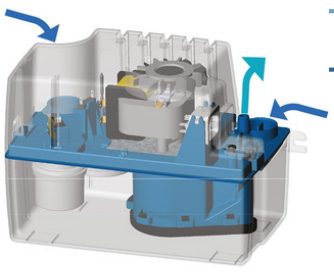

**Diámetro ext. de evacuación: 10 mm**

**Diámetro de entradas ext: 28 mm**

## CARACTERÍSTICAS TÉCNICAS

| | |
|---|---|
| **Conexiones posibles** | 2 entradas |
| **Potencia máx de la caldera** | Gasoil 30, Gas 50 kW |
| **Diámetro de entradas** | 28 mm |
| **Evacuación máx. vertical** | 4.5 m |
| **Evacuación máx. horizontal** | 50 m (con 1% pendiente) |
| **Caudal** | 6.2 l/min |
| **Diámetro ext. de evacuación** | 10 mm |
| **Temperatura admisible** | 80°C |
| **Volumen del depósito** | 2.2 lts |
| **Voltaje** | 220-240 V |
| **Frecuencia** | 50-60 Hz |
| **Amperaje** | 0.52 A |
| **Consumo energía** | 60 W |
| **Índice resistencia al agua** | IP 24 |
| **Clase eléctrica** | I |
| **Nivel sonoro** | < 45 db |
| **Peso Bruto** | 3 kg |
| **Medidas con embalaje** | Alto: 18 cm / Ancho: 20 cm / Largo: 28 cm |

## CURVA CAUDAL

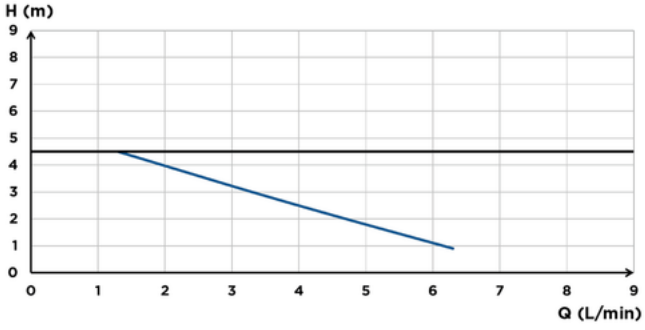

## CONSEJOS DE INSTALACIÓN

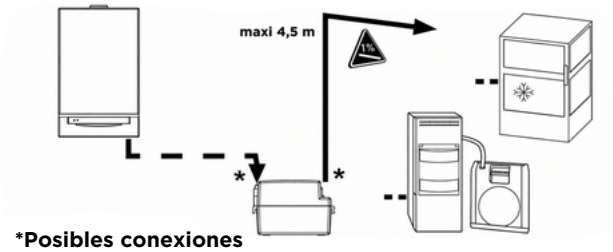


***Posibles conexiones**

- El equipo debe instalarse de manera que el acceso sea fácil para su control y mantenimiento.
- El equipo dispone de dispositivos de fijación mural.
- Es imprescindible nivelar la bomba tanto en horizontal como en vertical para que la boya de detección pueda funcionar correctamente.
- **Sanicondens Pro** dispone de 2 entradas de ø 28 mm. Si es necesario, utilizar el racor de entrada, ø 19/32/40 mm, entregado con el equipo.
- Si se necesita una sección vertical en el recorrido de evacuación se debe realizar con un tubo de ø 8/11 mm. directamente a la salida.
- Realizar las secciones horizontales de la evacuación con un tubo de mayor diámetro y con tubo rígido.
- El equipo debe estar conectado a tierra (Clase I). Verificar que la resistencia de tierra sea inferior a 38 ohm.
- La conexión debe servir exclusivamente para la alimentación del equipo.
- El equipo se entrega con: tornillos de fijación, 1 adaptador de entrada, 1 adaptador de salida, 1 tubo de evacuación de 6 metros, un cable de alimentación de 2 metros, 1 tapón, 1 cable para instalar un sistema de alarma visual y/o sonoro.

## CONSEJOS DE USO

Este equipo no necesita un mantenimiento particular, sin embargo, se recomienda seguir algunos consejos:

- Con sus adaptadores, de entrada y de salida, su colocación se hará aún más fácilmente.
- Según su instalación puede evacuar hasta 342 litros por hora (156 litros/hora a 4,5 metros de altura), con un depósito de 2 litros.
- Sanicondens Pro está pre-equipada con un cable para alarma.

## MATERIAL SUMINISTRADO

Manual de instalación, accesorios de instalación

## DIMENSIONES

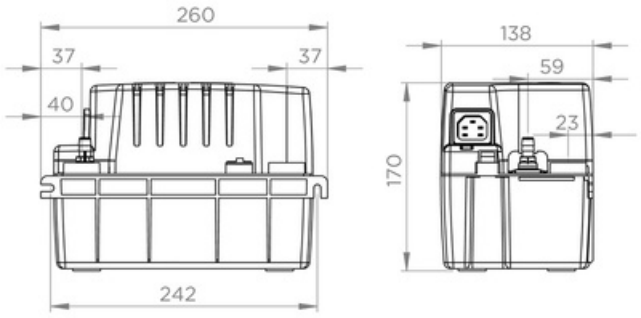


Distribuido y Comercializado por **CNA Ltda.**
Longitudinal Sur Km 175.5 Teno, Región del Maule – Chile  contacto@sfachile.cl  +56 9 5662 4404