Sanicubic 1 SC



22 m

VENTAJAS DEL PRODUCTO

La serie de estaciones de bombeo **Sanicubic 1 SC**, está equipada con una turbina monocanal de paso libre de 100 mm y que puede abarcar grandes caudales de aguas servidas (hasta 165 m3/h). Estas estaciones de bombeo están diseñadas para evacuar las aguas servidas provenientes de edificios de viviendas, oficinas, edificios públicos o locales comerciales.

El **Sanicubic 1 SC** se encuentra disponible en 4 versiones en trifásico, en donde alcanza una altura de elevación de hasta 22 m y una distancia en horizontal de 110 m. Es posible personalizar el volumen del estanque y las entradas para una instalación a medida

Esta estación de elevación tiene un índice de protección IP68 lo que garantiza la estanqueidad y le permite resistir a una inmersión temporal. Es hermética, lo que evita olores.

CONEXIONES

- **Diámetro de entradas ext: 150 mm**
- **Diámetro ext. de evacuación: 110 mm**
- **Diámetro ext. de ventilación ext: 100 mm**



Turbina Monocanal

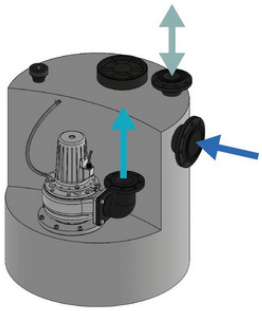

CARACTERÍSTICAS TÉCNICAS

	1 SC3.0 T	1 SC4.0 T	1 SC5.5 T	1 SC7.5 T
Conexiones posibles	1 entrada lateral			
Diámetro de entradas	150 mm			
Evacuación máx. vertical	10 m	13 m	18 m	22 m
Caudal máximo	120 m³/h	140 m³/h	160 m³/h	165 m³/h
Diámetro ext. de evacuación	110 mm			
Diámetro ext. de ventilación ext.	100 mm			
Paso libre	100 mm			
Volumen total del estanque	480 lts			
Volumen útil del estanque	270 lts			
Nivel de encendido	350 mm			
Nivel de apagado	30 mm			
Nivel de alarma	400 mm			
Paso de sólidos	80 mm		100 mm	
Temperatura admisible	55°C			
Tipo de turbina	Monocanal			
Tipo de detección	Neumático			
Tipo de cuadro de control	ZPS-1			PS2
Voltaje (V)	380-400 V			
Frecuencia (Hz)	50-60 Hz			
Amperaje	6.9 A	11.2 A	12.1 A	16.9 A
Potencia absorbida P1 (W)	4000 W	5500 W	6300 W	8700 W
Potencia motor P2 (W)	3000 W	4000 W	5500 W	7500 W
Revoluciones por minuto	1400 rpm			
Indice de resistencia al agua	IP56			
Material del depósito	PE HD			
Cuerpo de la bomba	GG-20			
Cuerpo del motor	GG-20			
Material de la turbina	GG-20			
Peso bruto (kg)	210 kg	220 kg	225 kg	240 kg

CONSEJOS DE INSTALACIÓN

- El **Sanicubic 1 SC** debe instalarse de manera que el acceso y espacio sea suficiente (mínimo 600 mm) para facilitar un posible mantenimiento. El recinto debe ser de aprox. 2 a 2,5 m de alto.
- Este espacio debe estar iluminado, suficientemente ventilado y protegido contra heladas.
- Coloque la estación de elevación en el suelo a nivel con la ayuda de un nivel de burbuja.
- Para minimizar todo riesgo de flotación de la estación de bombeo, fíjela sobre el suelo con ayuda del kit de montaje suministrado.
- Se recomienda la instalación de llaves de paso (no incluidas) en las entradas de las aguas servidas, así como en el conducto de evacuación.
- Los equipos sanitarios a evacuar no se pueden instalar al mismo nivel que la estación de bombeo **Sanicubic 1 SC**. La estación de bombeo dispone de 1 entrada Ø 150, y la conexión de entrada se debe realizar con pendiente mínima del 3%.
- La sección vertical del recorrido de evacuación debe realizarse con un tubo de Ø 100 mm.
- Si posteriormente se necesita evacuar en horizontal, esta conexión debe realizarse siempre en la parte superior de la matriz horizontal para evitar un retorno del agua servida a la tubería vertical.
- Si la evacuación solo necesita un recorrido horizontal, éste se realizará de igual forma con un tubo de Ø 100 mm y pendiente del 1% hasta la descarga general.
- El respiradero debe estar conectado al exterior o al tejado para que el aire pueda entrar y salir libremente. El diámetro de la tubería de ventilación es de Ø 100 mm.
- El aparato debe estar colocado de forma que el enchufe de corriente sea accesible.
- La red eléctrica a la que se conecta la unidad debe contar con un interruptor de corriente residual separado de alta sensibilidad I<30 mA.
- En caso de corrientes trifásicas, el fusible externo debe bloquearse mecánicamente con interruptores automáticos tripolares con la característica K. Esto garantiza el aislamiento completo de la red y evita el funcionamiento en dos fases.
- La conexión eléctrica debe servir exclusivamente para la alimentación del aparato.

ACCESORIO OPCIONAL



Filtro de carbón

CONSEJOS DE USO

- No arrojar cuerpos extraños dentro del inodoro como algodón, toallitas, tampones higiénicos, objetos de metal, madera, plásticos, líquidos solventes o aceites entre otros.
- Se recomienda un control visual regular del equipo y una revisión anual completa por personal capacitado.

RECOMENDACIONES

- Se recomienda instalar llaves de corte de tipo guillotina para el ducto de evacuación y para cada entrada a utilizar.
- Se deben respetar las instrucciones del manual de instalación.
- Se deben seguir las recomendaciones de la puesta en marcha indicadas en el manual de usuario.

MATERIAL SUMINISTRADO

Las estaciones de bombeo de la serie Sanicubic SC se suministran con un control neumático del nivel y cuadro de control. Incluye además el manual de instalación y usuario.

DIMENSIONES

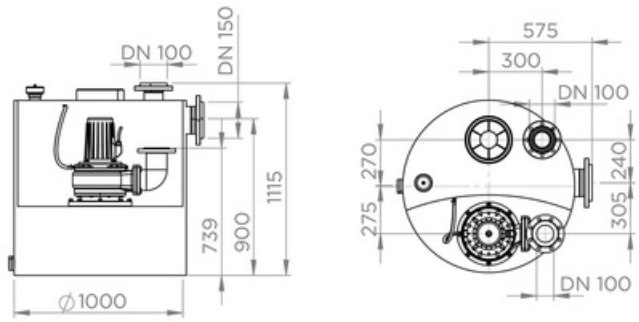

CURVA CAUDAL

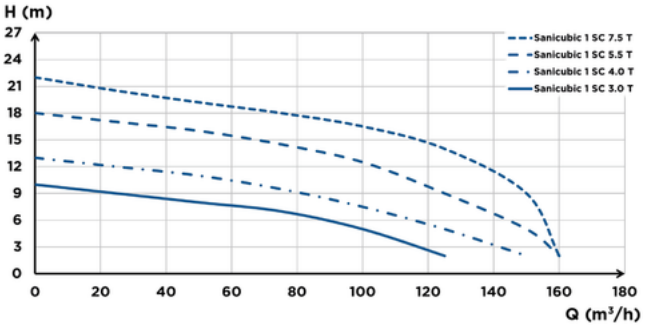

Distribuido y Comercializado por **CNA Ltda.**
Longitudinal Sur Km 175.5 Teno, Región del Maule – Chile contacto@sfachile.cl +56 9 5662 4404