SFA CHILE®
Impulsando Soluciones de Bombeo

SANIFOS® 360

Estacion de bombeo a enterrar
1 bomba




Panel de Control


Interruptor de nivel


Cuchilla ProX K2

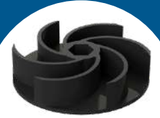
Turbina Vortex KV V6

Alcantarillado
baños, cocina, lavandería

13 m
↑

SFA CHILE®
Impulsando Soluciones de Bombeo

SANIFOS® 360
ESTACIONES DE BOMBEO A ENTERRAR

VENTAJAS

- Fácil instalación
- 2 versiones disponibles: bomba trituradora o vortex
- Cuadro de control inteligente deportado

APLICACIONES

- Bombeo de aguas residuales para casas unifamiliares o establecimientos comerciales.

CARACTERISTICAS

- Depósito de Polietileno
- 2 tipos de bombas: cuchilla de dilaceración o turbina vortex
- Funcionamiento automático de una bomba o las 2 en paralelo
- Válvulas de anti-retorno y llaves de paso
- Temperatura máxima de las aguas residuales recibidas 70°C intermitente
- Sistema de activación: flotador
- Cuadro de control SMART

REFERENCIA	SANIFOS 360 GR	SANIFOS 360 VX
DEPOSITO (L)	**360**	
BOMBAS	**1 o 2**	
SISTEMA	**Bomba Trituradora**	**Bomba Vortex**
TENSIÓN (V)	**220-240**	
FRECUENCIA (HZ)	**50**	
POTENCIA (W)	**1500**	**1500**
REVOLUCION POR MINUTO / RPM	**2800**	
AMPERAJE (A)	**6**	**4,5**
CAUDAL MAXIMO (M3/H)	**11**	**27**
ALTURA MAXIMA (M)	**14**	**13**
DIAMETRO EXT. ENTRADA	**110 mm**	
DIAMETRO EXT. SALIDA	**50 mm**	**63 mm**
PANEL DE CONTROL	**Smart**	
DIMENCIONES	**Largo: 70 cm | Ancho: 110 cm | Alto: 140 cm**	

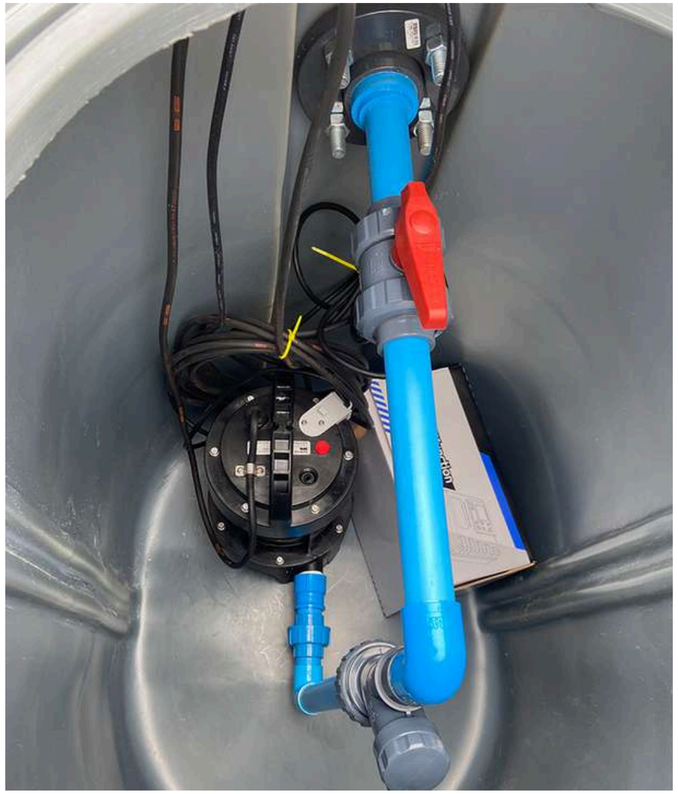

SANIFOS® 610 SLD

ESTACIONES DE BOMBEO A ENTERRAR

SFA CHILE®
Impulsando Soluciones de Bombeo

DIMENSIONES

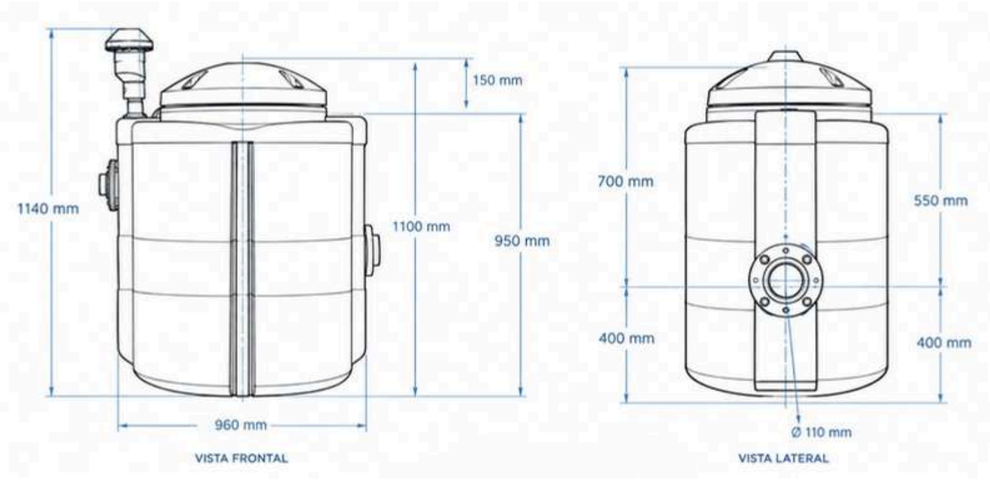

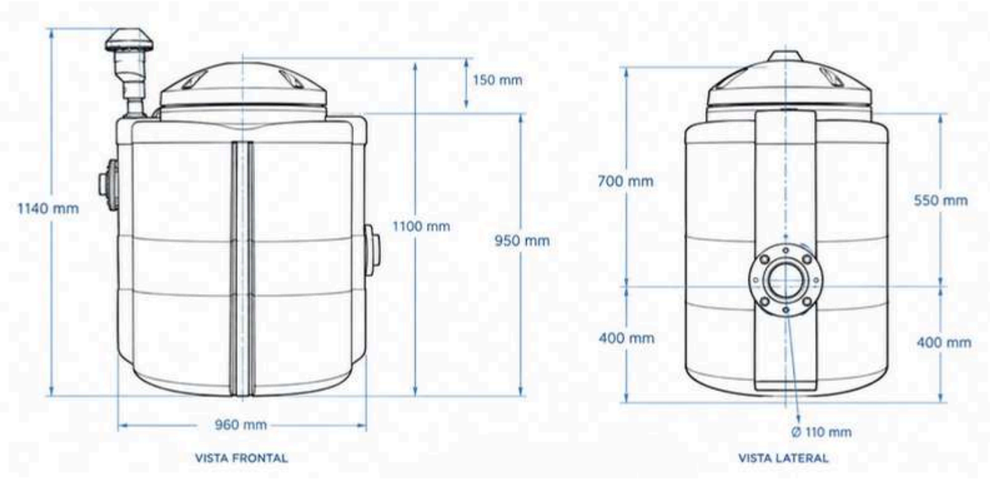

CURVA DE POTENCIA

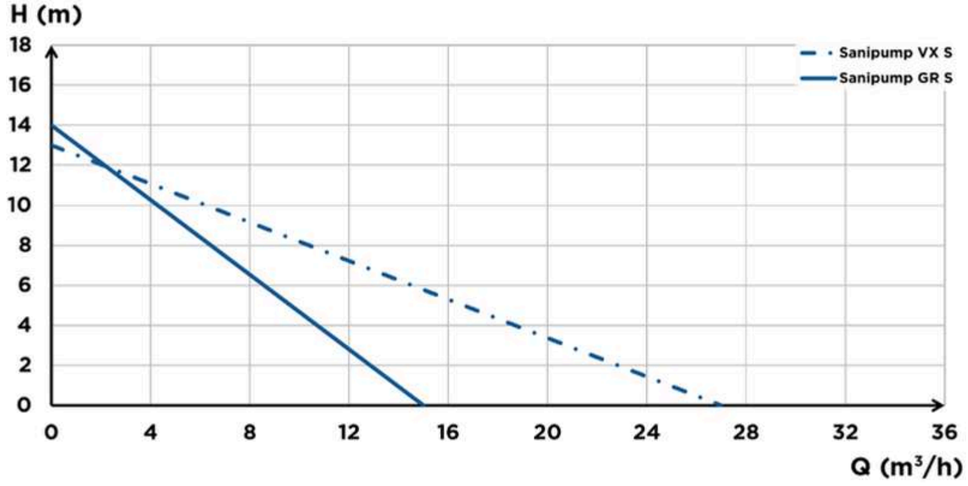

SFA CHILE®

Impulsando Soluciones de Bombeo

SANIFOS®

Una solución para cada proyecto

www.sfachile.cl

tel: +56 9 5662 4404 • E-mail: contacto@sfachile.cl

/sfachile