Sanipump GR



14 m

VENTAJAS DEL PRODUCTO

Sanipump GR (trituradora) es una bomba sumergible diseñada para la evacuación de las aguas residuales domésticas de los baños, WC, cocinas o lavaderos.

La turbina con cuchillas trituradoras Pro X K2, permite que la evacuación se realice mediante una tubería de 40mm. El sistema de arranque mediante boya permite un funcionamiento automático de la bomba que la pone en marcha cuando el nivel de agua en la arqueta alcanza 400 mm y se apaga cuando llega a los 100 mm.

Se puede instalar en depósitos o en arquetas, en renovación de instalaciones existentes o en obras nuevas. Su diseño compacto y su ligero peso facilitan el trabajo de instalación.

CURVA CAUDAL

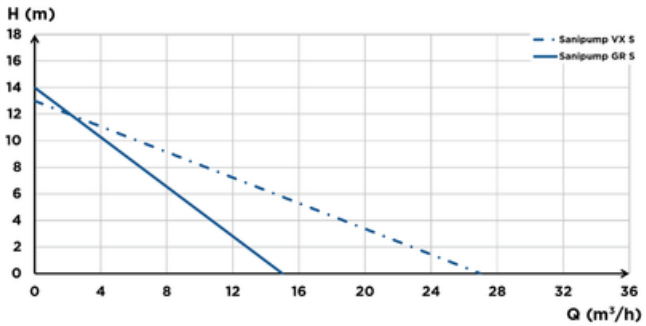

CARACTERÍSTICAS TÉCNICAS

	Sanipump GR S
Evacuación máx. vertical	14
Caudal máximo	15 m³/h
Diámetro de evacuación (G)	1"1/4
Nivel de encendido	400 mm
Nivel de apagado	100 mm
Temperatura admisible	70°C
Tipo de turbina	Cuchillas Pro XK2
Tipo de detección	Flotador
Voltaje (V)	220-240 V
Frecuencia (Hz)	50-60 Hz
Amperaje	6 A
Potencia absorbida P1 (W)	1500 W
Potencia motor P2 (W)	1050 W
Revoluciones por minuto	2800 rpm
Clase eléctrica	I
Clase aislamiento del motor	F
Profundidad de inmersión	5 m
Indice de resistencia al agua	IP68
Material del depósito	PE HD
Cuerpo de la bomba	PA 6 GF
Cuerpo del motor	PA 6 GF
Material de la turbina	PA 6 GF
Eje	Acero inoxidable
Peso bruto (kg)	13 kg

CONSEJOS DE INSTALACIÓN

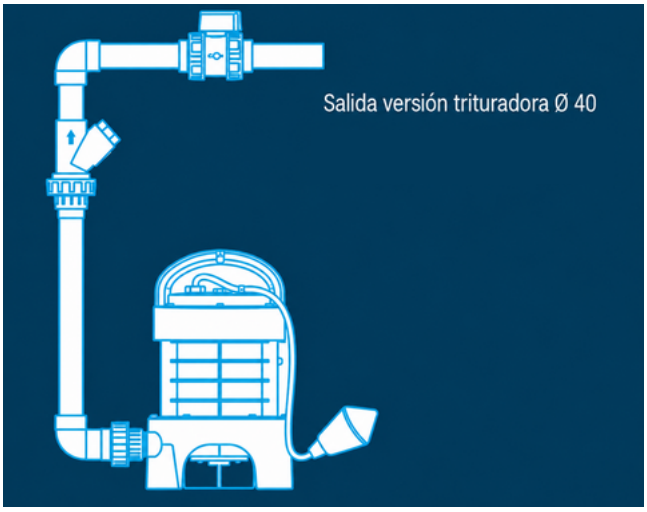

- La bomba **Sanipump GR** puede estar instalada en una arqueta al exterior para evacuar aguas residuales negras y grises.
- La arqueta donde se instale **Sanipump GR** debe disponer de luz y estar protegida contra el hielo.
- Este equipo está previsto para la evacuación de aguas residuales domésticas o comerciales.
- No está previsto para la evacuación de aguas pluviales ni de líquidos o cuerpos extraños tipo arena, cemento, toallitas, entre otros.
- Se recomienda la instalación de un separador de grasa en caso de evacuar aguas sin tratar provenientes de locales tipo restaurantes.
- La bomba de impulsión SANIPUMP® no puede sumergirse a una profundidad superior a 5 m.
- La altura mínima de las entradas en el sumidero debe ser de 500 mm con respecto al fondo de la alcantarilla.
- El local de instalación debe estar protegido frente a heladas.
- El circuito de alimentación del aparato debe conectarse a tierra (clase I) y protegerse con un diferencial de alta sensibilidad (30 mA).
- La conexión debe servir exclusivamente para la alimentación del aparato.

CONSEJOS DE USO

- No arrojar cuerpos extraños dentro del inodoro como algodón, toallitas, tampones higiénicos, objetos de metal, madera, plásticos, líquidos solventes o aceites entre otros.
- Deben instalarse válvulas de cierre en las tuberías de entrada de efluentes y en la de evacuación, lo más cerca posible de la bomba de impulsión.

RECOMENDACIONES

- Se recomienda instalar llaves de corte de tipo guillotina para el ducto de evacuación y para cada entrada a utilizar.
- Se deben respetar las instrucciones del manual de instalación.
- Se deben seguir las recomendaciones de la puesta en marcha indicadas en el manual de usuario.

MATERIAL SUMINISTRADO

Bomba sumergible SANIPUMP® con interruptor de flotador, asiento y cable de alimentación de la bomba de tipo H05VV-F-3G1, 5 mm^2, de una longitud de 10 metros, manual de instalación y guía de usuario.

DIMENSIONES

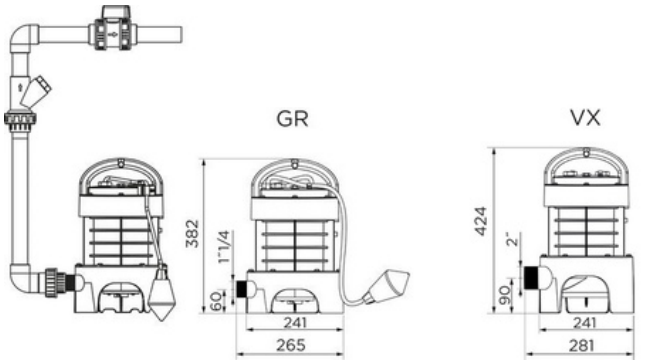

Distribuido y Comercializado por **CNA Ltda.**
Longitudinal Sur Km 175.5 Teno, Región del Maule – Chile contacto@sfachile.cl +56 9 5662 4404