Sanipump SLD 700

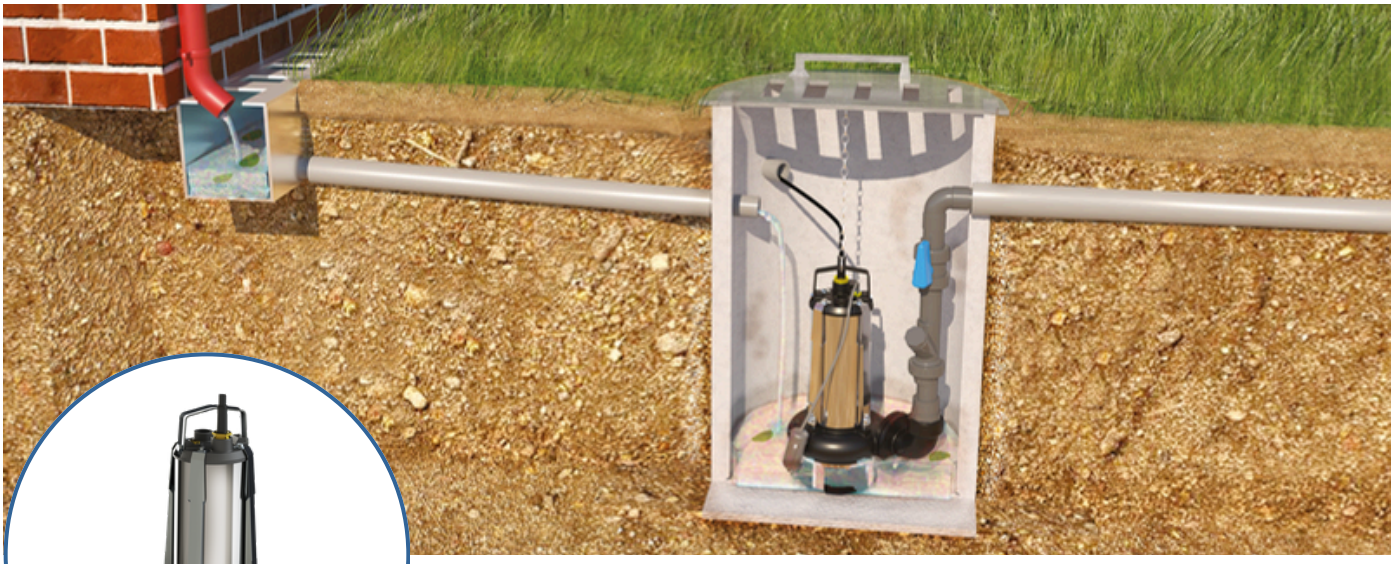

14 m

DESCRIPCION

La bomba **Sanipump SLD** es una bomba diseñada para evacuar aguas pluviales y aguas grises con una altura maxima de elevación de 14 m y un caudal máximo de 48 m^3/h.

Dispone de una turbina bicanal de alto rendimiento con paso libre de sólidos de 50 mm.

Esta bomba es compatible con Sanifos 610 SLD, también puede ser instalada en un pozo, en una fosa o una arqueta.

CURVA CAUDAL

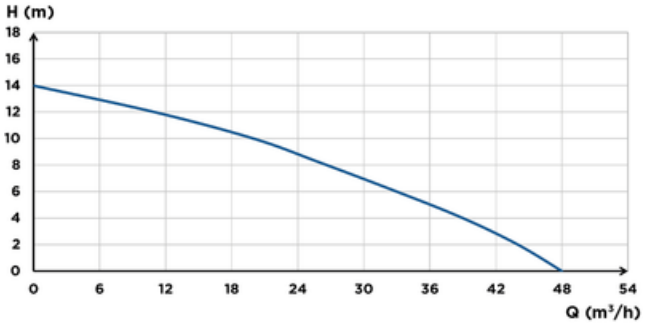

VENTAJAS DEL PRODUCTO

- Caudal hasta 48 m^3/h
- Funcionamiento en continuo S1
- Evacuación de aguas pluviales y aguas grises
- Turbina bicanal
- Paso de sólidos de 50 mm
- Disponible en monofásica y trifásica
- Instalación directa al suelo o con una base de apoyo

RENDIMIENTO

- Altura máxima: 14 m
- Caudal máximo: 48 m^3/h.

MATERIAL SUMINISTRADO

Todas las bombas de la serie Sanipump SLD 700 se suministran con un extremo de cable suelto, manual de usuario.

DIMENSIONES

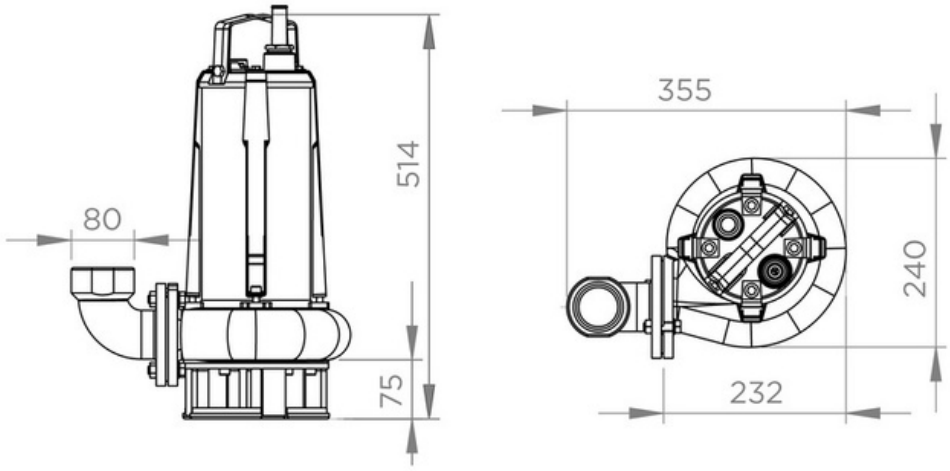

CARACTERISTICAS TECNICAS

	Sanipump SLD 700 S	Sanipump SLD 700 SA	Sanipump SLD 700 T
Evacuación máx. vertical	14 m	14 m	14 m
Caudal máximo	48 m³/h	48 m³/h	48 m³/h
Diámetro de evacuación DN	50	50	50
Paso de sólidos	50 mm	50 mm	50 mm
Temperatura admisible	40°C	40°C	40°C
Tipo de turbina	Bicanal	Bicanal	Bicanal
Voltaje (V)	220 V	220 V	400 V
Frecuencia (Hz)	50-60 Hz	50-60 Hz	50-60 Hz
Amperaje	9.2 A	9.2 A	3.3 A
Potencia absorbida P1 (W)	2000 W	2000 W	2000 W
Potencia motor P2 (W)	1100 W	1100 W	1100 W
Revoluciones por minuto	2800 rpm	2800 rpm	2800 rpm
Clase eléctrica	I	I	I
Clase aislamiento del motor	F	F	F
Tipo de corriente	Monofásico	Monofásico	Trifásico
Tipo de detección	-	Interruptor de nivel	-
Modo Sumergido	S1	S1	S1
Tipo cable de alimentación	H07 RN8-F, 3x1 mm2	H07 RN8-F, 3x1 mm2	H07 RN8-F, 4x1 mm2
Profundidad de inmersión	20 m	20 m	20 m
Indice de resistencia al agua	IP68	IP68	IP68
Cuerpo de la bomba	GG-20	GG-20	GG-20
Cuerpo del motor	GG-20	GG-20	GG-20
Material de la turbina	GG-20	GG-20	GG-20
Eje	Acero inoxidable	Acero inoxidable	Acero inoxidable
Peso bruto (kg)	33 kg	33 kg	31 kg
Tipo de uso	Sanifos 610 SLD. Sanifos 1300 SLD, estanque, fosa, arqueta	Sanifos 610 SLD. Sanifos 1300 SLD, estanque, fosa, arqueta	Sanifos 610 SLD. Sanifos 1300 SLD, estanque, fosa, arqueta

Distribuido y Comercializado por **CNA Ltda.**
Longitudinal Sur Km 175.5 Teno, Región del Maule – Chile contacto@sfachile.cl +56 9 5662 4404