Sanipump VX 50



16 m

DESCRIPCION

La bomba **Sanipump VX 50** es una bomba sumergible de hierro fundido diseñada para evacuar aguas servidas y pluviales con una altura máxima de elevación de 16 m y un caudal máximo de 29 m³/h.

La bomba está equipada con la turbina vortex y está disponible en 12 versiones monofásicas y trifásicas.

Esta bomba es compatible con Sanifos 1600/2100/3100, estanques, pozos o arquetas.

CURVA CAUDAL

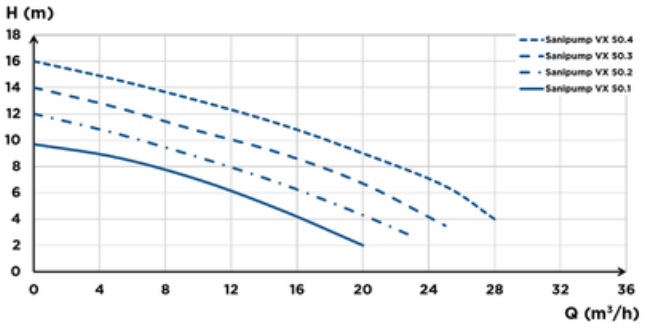

VENTAJAS DEL PRODUCTO

- Turbina Vortex
- Evacuación DN 50
- 12 versiones (monofásicas y trifásicas)
- Tipo de servicio S1 (si el motor está completamente sumergido)
- Disponible en versión transportable y fija
- Compatible con Sanifos 1600/2100/3100

RENDIMIENTO

- Altura máxima: 16 m
- Caudal máximo: 29 m³/h.



Sanipump VX 50 S



Sanipump VX 50 SA

DIMENSIONES

Con el kit transportable

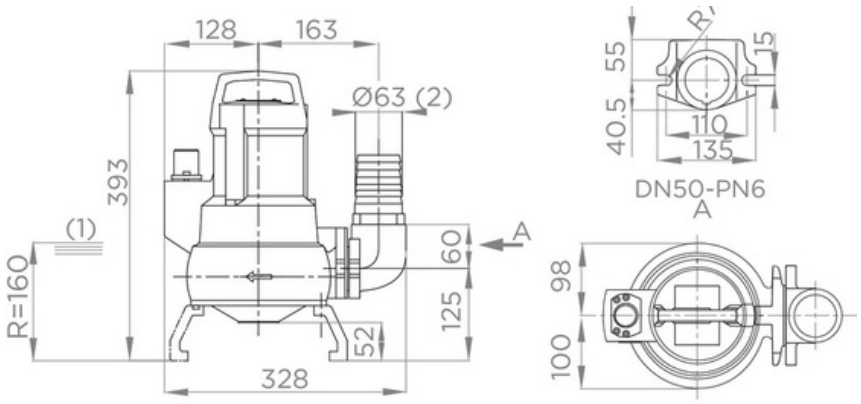

(1) Punto de cierre más bajo
(2) Diámetro interior del tubo flexible: 63 mm

Instalación fija con guía, pie acodado DN 50/50

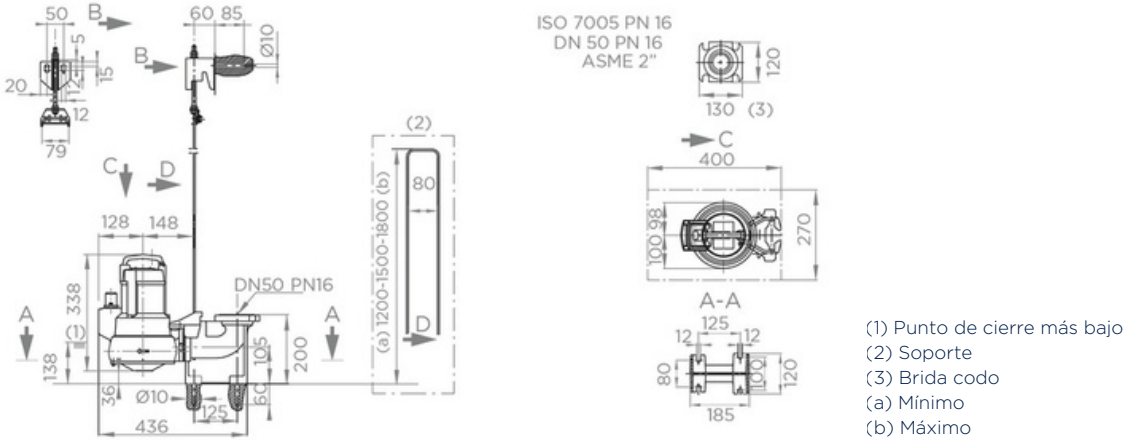

(1) Punto de cierre más bajo
(2) Soporte
(3) Brida codo
(a) Mínimo
(b) Máximo

Instalación fija con guía 1 barra pie acodado DN 50/50

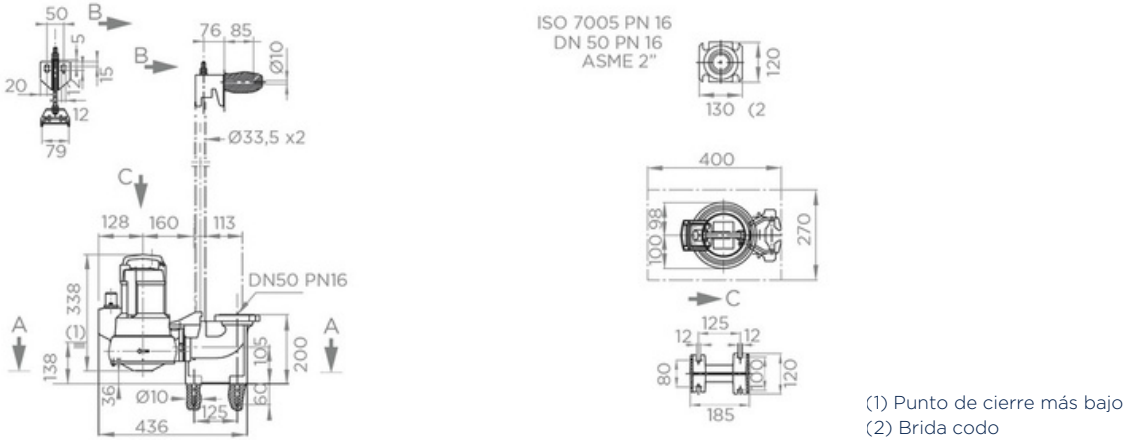

(1) Punto de cierre más bajo
(2) Brida codo

Distribuido y Comercializado por **CNA Ltda.**
Longitudinal Sur Km 175.5 Teno, Región del Maule – Chile contacto@sfachile.cl +56 9 5662 4404

CARACTERISTICAS TECNICAS

	VX 50.1 S	VX 50.1 SA	VX 50.1 T	VX 50.2 S	VX 50.2 SA	VX 50.2 T
Evacuación máx. vertical	9 m	9 m	9 m	12 m	12 m	12 m
Caudal máximo	20 m³/h	20 m³/h	20 m³/h	23 m³/h	23 m³/h	23 m³/h
Diámetro de evacuación DN	50	50	50	50	50	50
Paso de sólidos	45 mm	45 mm	45 mm	45 mm	45 mm	45 mm
Temperatura admisible	40°C	40°C	40°C	40°C	40°C	40°C
Tipo de turbina	Vortex	Vortex	Vortex	Vortex	Vortex	Vortex
Voltaje (V)	220 V	220 V	400 V	220 V	220 V	400 V
Frecuencia (Hz)	50-60 Hz	50-60 Hz	50-60 Hz	50-60 Hz	50-60 Hz	50-60 Hz
Amperaje	18.2 A	18.2 A	18.2 A	18.2 A	18.2 A	18.2 A
Potencia absorbida P1 (W)	1000 W	1000 W	900 W	1250 W	1250 W	1100 W
Potencia motor P2 (W)	550 W	550 W	550 W	750 W	750 W	750 W
Revoluciones por minuto	2800 rpm	2800 rpm	2800 rpm	2800 rpm	2800 rpm	2800 rpm
Clase eléctrica	I	I	I	I	I	I
Clase aislamiento del motor	F	F	F	F	F	F
Tipo de corriente	Monofásico	Monofásico	Trifásico	Monofásico	Monofásico	Trifásico
Tipo de detección	-	Flotador	-	-	Flotador	-
Modo Sumergido	S1	S1	S1	S1	S1	S1
Tipo cable de alimentación	H07 RN8-F, 3x1 mm2	H07 RN8-F, 3x1 mm2	H07 RN8-F, 4x1 mm2	H07 RN8-F, 3x1 mm2	H07 RN8-F, 3x1 mm2	H07 RN8-F, 4x1 mm2
Profundidad de inmersión	10 m	10 m	10 m	10 m	10 m	10 m
Indice de resistencia al agua	IP68	IP68	IP68	IP68	IP68	IP68
Cuerpo de la bomba	EN-GJL-250	EN-GJL-250	EN-GJL-250	EN-GJL-250	EN-GJL-250	EN-GJL-250
Cuerpo del motor	EN-GJL-250	EN-GJL-250	EN-GJL-250	EN-GJL-250	EN-GJL-250	EN-GJL-250
Material de la turbina	EN-GJL-250	EN-GJL-250	EN-GJL-250	EN-GJL-250	EN-GJL-250	EN-GJL-250
Eje	Acero inox	Acero inox	Acero inox	Acero inox	Acero inox	Acero inox
Peso bruto (kg)	23 kg	23 kg	22 kg	23 kg	23 kg	23 kg
Tipo de uso	Sanifos 1600/2100/3100, estanque, fosa	Sanifos 1600/2100/3100, estanque, fosa	Sanifos 1600/2100/3100, estanque, fosa	Sanifos 1600/2100/3100, estanque, fosa	Sanifos 1600/2100/3100, estanque, fosa	Sanifos 1600/2100/3100, estanque, fosa

	VX 50.3 S	VX 50.3 SA	VX 50.3 T	VX 50.4 S	VX 50.4 SA	VX 50.4 T
Evacuación máx. vertical	14 m	14 m	14 m	16 m	16 m	16 m
Caudal máximo	25.5 m³/h	25.5 m³/h	25.5 m³/h	29 m³/h	29 m³/h	29 m³/h
Diámetro de evacuación DN	50	50	50	50	50	50
Paso de sólidos	43 mm	43 mm	43 mm	41 mm	41 mm	41 mm
Temperatura admisible	40°C	40°C	40°C	40°C	40°C	40°C
Tipo de turbina	Vortex	Vortex	Vortex	Vortex	Vortex	Vortex
Voltaje (V)	220 V	220 V	400 V	220 V	220 V	400 V
Frecuencia (Hz)	50-60 Hz	50-60 Hz	50-60 Hz	50-60 Hz	50-60 Hz	50-60 Hz
Amperaje	18.2 A	18.2 A	18.2 A	18.2 A	18.2 A	18.2 A
Potencia absorbida P1 (W)	1800 W	1800 W	1500 W	1800 w	1800 w	2050 W
Potencia motor P2 (W)	1100 W	1100 W	1100 W	1100 w	1100 w	1500 W
Revoluciones por minuto	2800 rpm	2800 rpm	2800 rpm	2800 rpm	2800 rpm	2800 rpm
Clase eléctrica	I	I	I	I	I	I
Clase aislamiento del motor	F	F	F	F	F	F
Tipo de corriente	Monofásico	Monofásico	Trifásico	Monofásico	Monofásico	Trifásico
Tipo de detección	-	Flotador	-	-	Flotador	-
Modo Sumergido	S1	S1	S1	S1	S1	S1
Tipo cable de alimentación	H07 RN8-F, 3x1 mm2	H07 RN8-F, 3x1 mm2	H07 RN8-F, 4x1 mm2	H07 RN8-F, 3x1 mm2	H07 RN8-F, 3x1 mm2	H07 RN8-F, 4x1 mm2
Profundidad de inmersión	10 m	10 m	10 m	10 m	10 m	10 m
Indice de resistencia al agua	IP68	IP68	IP68	IP68	IP68	IP68
Cuerpo de la bomba	EN-GJL-250	EN-GJL-250	EN-GJL-250	EN-GJL-250	EN-GJL-250	EN-GJL-250
Cuerpo del motor	EN-GJL-250	EN-GJL-250	EN-GJL-250	EN-GJL-250	EN-GJL-250	EN-GJL-250
Material de la turbina	EN-GJL-250	EN-GJL-250	EN-GJL-250	EN-GJL-250	EN-GJL-250	EN-GJL-250
Eje	Acero inox	Acero inox	Acero inox	Acero inox	Acero inox	Acero inox
Peso bruto (kg)	23 kg	23 kg	23 kg	23 kg	23 kg	23 kg
Tipo de uso	Sanifos 1600/2100/3100, estanque, fosa	Sanifos 1600/2100/3100, estanque, fosa	Sanifos 1600/2100/3100, estanque, fosa	Sanifos 1600/2100/3100, estanque, fosa	Sanifos 1600/2100/3100, estanque, fosa	Sanifos 1600/2100/3100, estanque, fosa