Sanipump ZFS 71 EX

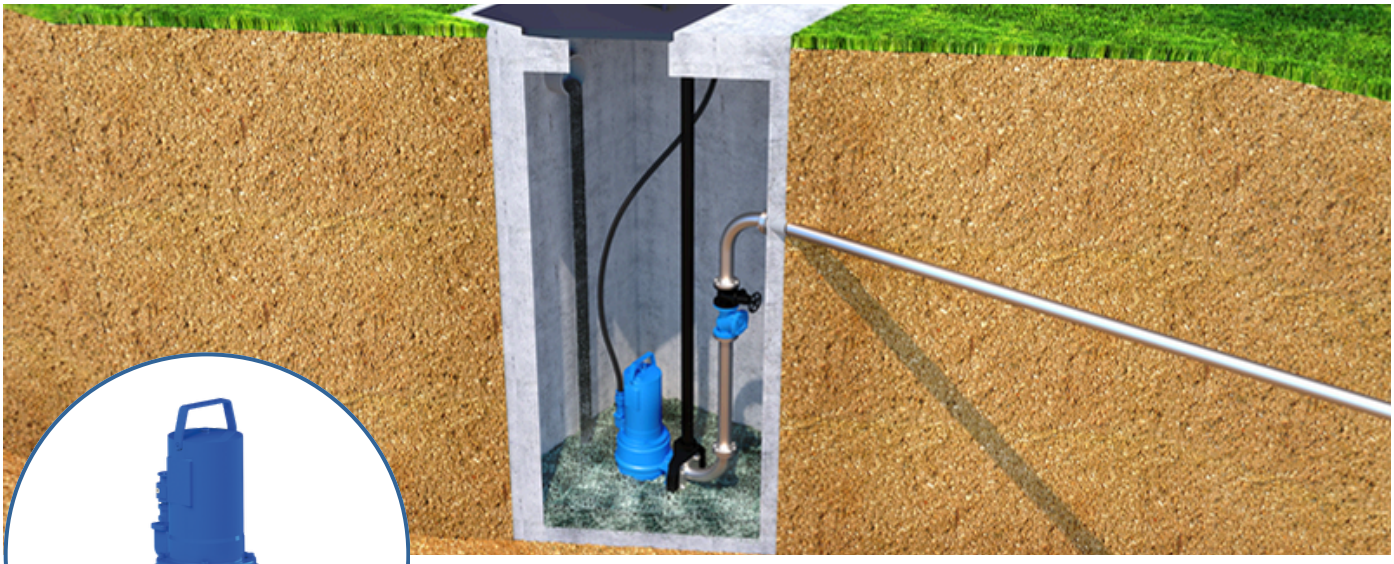

39 m

DESCRIPCION

La bomba **Sanipump ZFS 71 EX** es una bomba sumergible de hierro fundido diseñada para evacuar servidas con una altura máxima de elevación de 39 m y un caudal máximo de 17 m³/h.

La bomba **Sanipump ZFS 71 EX** está equipada con la turbina con cuchillas Pro X K3 y está disponible en versión monofásica y trifásica.

Esta bomba es compatible con Sanifos 1600/2100/3100.

CURVA CAUDAL

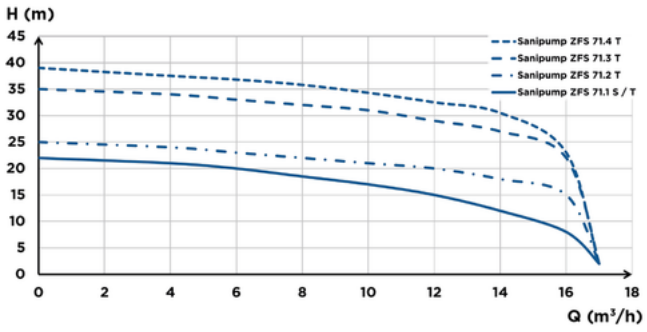

VENTAJAS DEL PRODUCTO

- Turbinas con cuchillas Pro X K K3
- Modo S1 (si el motor está totalmente sumergido)
- Bomba ATEX
- Disponible en 5 versiones (monofásicas y trifásicas)
- Evacuación DN 50
- Doble sello mecanico para protección de
- Compatible con Sanifos 1600/2100/3100

RENDIMIENTO

- Altura máximo: 39 m
- Caudal máximo: 17 m³/h.

MATERIAL SUMINISTRADO

Todas las bombas de la serie Sanipump ZFS 71 EX se suministran con un extremo de cable suelto, manual de usuario.

DIMENSIONES

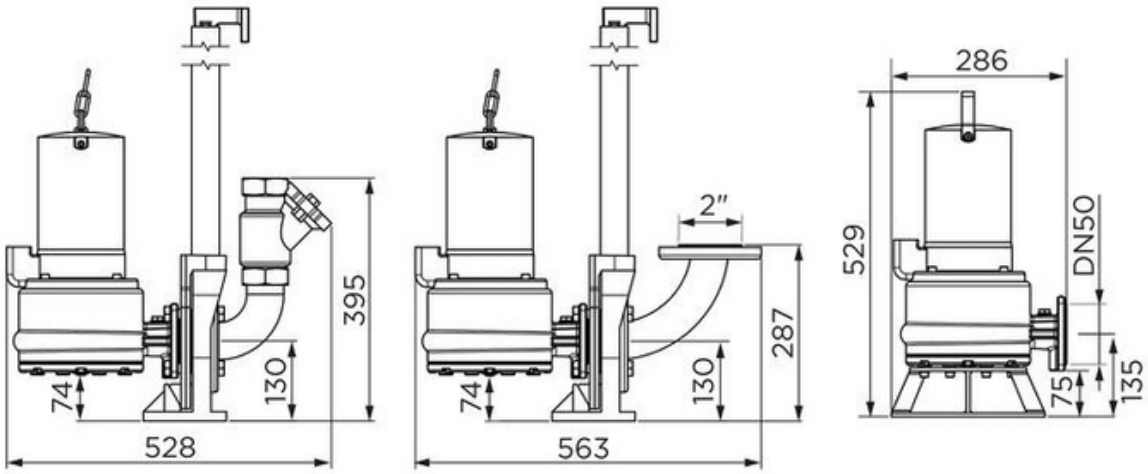

CARACTERISTICAS TECNICAS

	SANIPUMP ZFS 71.1 EX S	SANIPUMP ZFS 71.1 EX T	SANIPUMP ZFS 71.2 EX T	SANIPUMP ZFS 71.3 EX T	SANIPUMP ZFS 71.4 EX T
Evacuación máx. vertical	22 m	22 m	25 m	35 m	39 m
Caudal máximo	17 m^3/h	17 m^3/h	17 m^3/h	17 m^3/h	17 m^3/h
Diámetro de evacuación DN	50	50	50	50	50
Paso de sólidos	40 mm	40 mm	40 mm	40 mm	40 mm
Temperatura admisible	70°C	70°C	70°C	70°C	70°C
Tipo de turbina	Cuchillas Pro X K3	Cuchillas Pro X K3	Cuchillas Pro X K3	Cuchillas Pro X K3	Cuchillas Pro X K3
Voltaje (V)	220 V	400 V	400 V	400 V	400 V
Frecuencia (Hz)	50-60 Hz	50-60 Hz	50-60 Hz	50-60 Hz	50-60 Hz
Amperaje	10.5 A	3.7 A	3.7 A	6.5 A	6.5 A
Potencia absorbida P1 (W)	2200 W	2100 W	2100 W	3900 W	3900 W
Potencia motor P2 (W)	1600 W	1700 W	1700 W	3200 W	3200 W
Revoluciones por minuto	2800 rpm	2800 rpm	2800 rpm	2800 rpm	2800 rpm
Clase eléctrica	I	I	I	I	I
Clase aislamiento del motor	F	F	F	F	F
ATEX	Si	Si	Si	Si	Si
Modo Sumergido	S1	S1	S1	S1	S1
Tipo cable de alimentación	S1BN8-F, 1.5	S1BN8-F, 1.5	S1BN8-F, 1.5	S1BN8-F, 1.5	S1BN8-F, 1.5
Profundidad de inmersión	5 m	5 m	5 m	5 m	5 m
Indice de resistencia al agua	IP68	IP68	IP68	IP68	IP68
Cuerpo de la bomba	GG 20	GG 20	GG 20	GG 20	GG 20
Cuerpo del motor	GG 20	GG 20	GG 20	GG 20	GG 20
Material de la turbina	GG 20	GG 20	GG 20	GG 20	GG 20
Eje	Acero inox	Acero inox	Acero inox	Acero inox	Acero inox
Peso bruto (kg)	38 kg	38 kg	38 kg	42 kg	42 kg
Tipo de uso	Sanifos 1600/2100/3100	Sanifos 1600/2100/3100	Sanifos 1600/2100/3100	Sanifos 1600/2100/3100	Sanifos 1600/2100/3100

Distribuido y Comercializado por **CNA Ltda.**
Longitudinal Sur Km 175.5 Teno, Región del Maule – Chile contacto@sfachile.cl +56 9 5662 4404