Sanipump ZPG 71

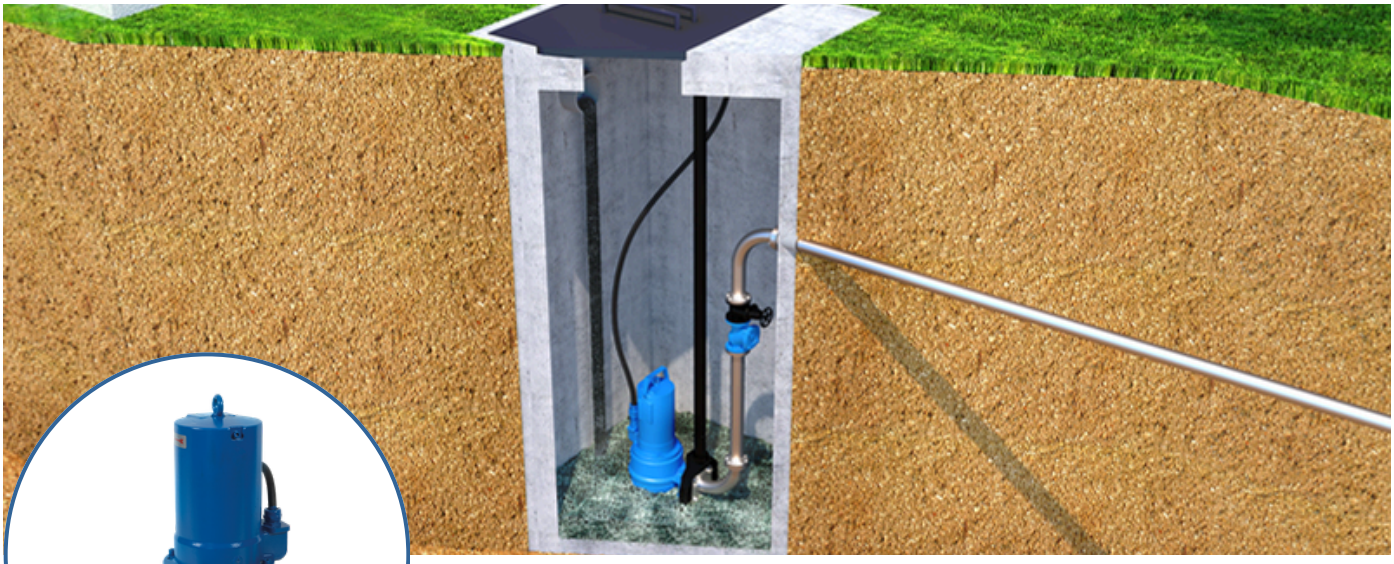

31 m

DESCRIPCION

La bomba **Sanipump ZPG 71** es una bomba de hierro fundido diseñada para evacuar aguas grises y pluviales con una altura máxima de elevación de 31 m y un caudal máximo de 43 m³/h.

Esta bomba es compatible con Sanifos 1600/2100/3100. tambien puede ser instalada en un pozo o en una fosa.

CURVA CAUDAL

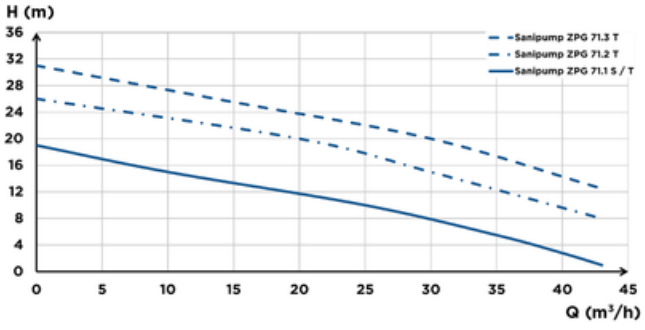

VENTAJAS DEL PRODUCTO

- Evacuación de aguas pluviales (modo S1 si el motor está totalmente sumergido)
- Pie incluido
- Turbina bicanal
- Paso de sólidos de 40 mm
- Disponible en 4 versiones
- Compatible con Sanifos 1600/2100/3100

RENDIMIENTO

- Altura máxima: 32 m
- Caudal máximo: 43 m³/h.

MATERIAL SUMINISTRADO

Todas las bombas de la serie Sanipump ZPG 71 se suministran con un extremo de cable suelto, manual de usuario.

DIMENSIONES

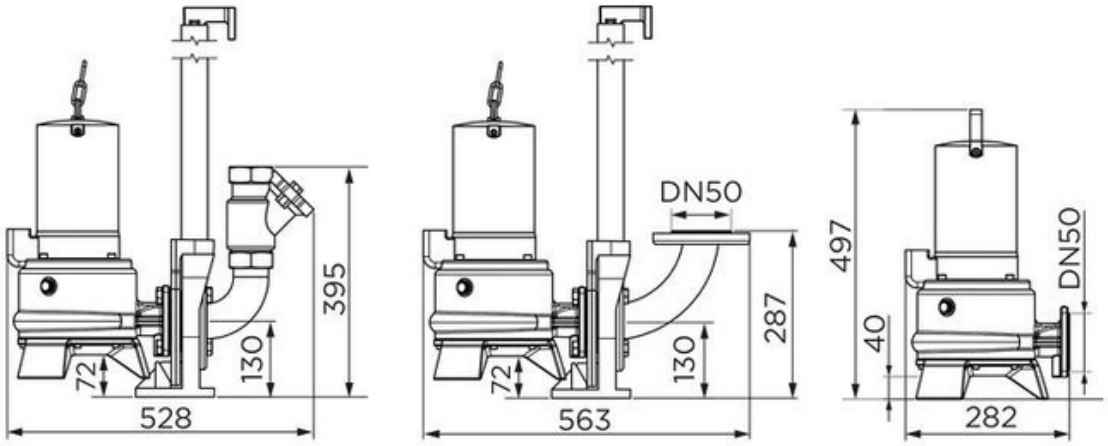

CARACTERISTICAS TECNICAS

	SANIPUMP ZPG 71.1 S	SANIPUMP ZPG 71.1 T	SANIPUMP ZPG 71.2 T	SANIPUMP ZPG 71.3 T
Evacuación máx. vertical	19 m	19 m	26 m	31 m
Caudal máximo	43 m^3/h	43 m^3/h	43 m^3/h	43 m^3/h
Diámetro de evacuación DN	50	50	50	50
Paso de sólidos	40 mm	40 mm	40 mm	40 mm
Temperatura admisible	70°C	70°C	70°C	70°C
Tipo de turbina	Bicanal	Bicanal	Bicanal	Bicanal
Voltaje (V)	220 V	400 V	400 V	400 V
Frecuencia (Hz)	50-60 Hz	50-60 Hz	50-60 Hz	50-60 Hz
Amperaje	13.5 A	6.1 A	10.9 A	10.9 A
Potencia absorbida P1 (W)	2200 W	2100 W	3900 W	3900 W
Potencia motor P2 (W)	1600 W	1700 W	3200 W	3200 W
Revoluciones por minuto	2800 rpm	2800 rpm	2800 rpm	2800 rpm
Clase eléctrica	I	I	I	I
Clase aislamiento del motor	F	F	F	F
Tipo cable de alimentación	S1BN8-F, 1.5	S1BN8-F, 1.5	S1BN8-F, 1.5	S1BN8-F, 1.5
Profundidad de inmersión	5 m	5 m	5 m	5 m
Indice de resistencia al agua	IP68	IP68	IP68	IP68
Cuerpo de la bomba	GG 20	GG 20	GG 20	GG 20
Cuerpo del motor	GG 20	GG 20	GG 20	GG 20
Material de la turbina	GG 20	GG 20	GG 20	GG 20
Eje	Acero inox	Acero inox	Acero inox	Acero inox
Peso bruto (kg)	38 kg	40 kg	44 kg	46 kg
Tipo de uso	Sanifos 1600/2100/3100	Sanifos 1600/2100/3100	Sanifos 1600/2100/3100	Sanifos 1600/2100/3100

Distribuido y Comercializado por **CNA Ltda.**
Longitudinal Sur Km 175.5 Teno, Región del Maule – Chile contacto@sfachile.cl +56 9 5662 4404