Sanispeed+



7 m

70 m

VENTAJAS DEL PRODUCTO

Sanispeed+ es una bomba de evacuación de aguas grises, es es ideal para añadir una cocina, lavandería o zona de aguas en viviendas, locales comerciales u oficinas. Permite evacuar las aguas grises procedentes de un lavaplatos, un lavavajillas, una lavadora, una ducha y/o bañera.

Dispone de un sistema de enfriamiento reforzado para poder resistir a las aguas más calientes (soporta las aguas hasta 75ºC de forma intermitente, máx. 5 min). Funciona con un sistema de presostato de nivel, al utilizar los sanitarios el nivel de agua sube dentro del depósito y la presión acciona el sistema de forma automática.

La bomba es capaz de elevar aguas hasta 7 metros en vertical y 70 metros en horizontal.

CONEXIONES

Diámetro de entradas ext: 40 mm

Diámetro ext. de evacuación: 22/28/32 mm (recomendado 32 mm)



CARACTERÍSTICAS TÉCNICAS

Conexiones posibles	4 en total (2 superiores, 2 laterales)
Diámetro de entradas	40 mm
Evacuación máx. vertical	7 m
Evacuación máx. horizontal	70 m (con 1% pendiente)
Caudal a 3 metros	75 l/min
Diámetro ext. de evacuación	22/28/32 mm (32 mm recomendado)
Altura mínima del plato de ducha	13 cm
Temperatura admisible	75° C
Tipo de turbina	de doble disco
Material del eje del motor	inoxidable
Voltaje	220-240 V
Frecuencia	50-60 Hz
Consumo energía	400 W
Revoluciones del motor	2800 rpm
Índice resistencia al agua	IP 44
Refrigeración del motor	por aceite
Clase eléctrica	I
Nivel sonoro	42 dB(A)
Peso Bruto	6,4 kg
Medidas con embalaje	Largo: 40 cm / ancho: 34 cm / alto: 24 cm

CURVA CAUDAL

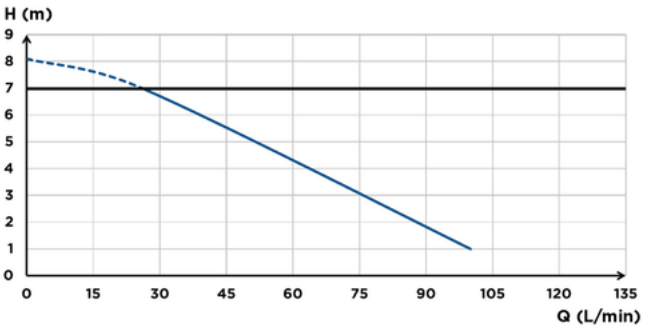

CONSEJOS DE INSTALACIÓN

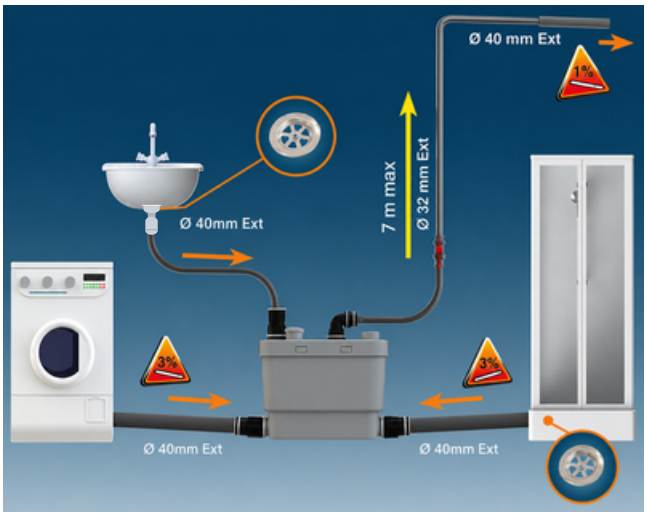

- El aparato debe instalarse de manera que el acceso sea fácil para su control y mantenimiento.
- Instalar el aparato de forma que no toque las paredes de la sala/habitación.
- Posicionar el equipo sobre un suelo lo más plano posible, para permitir el adecuado funcionamiento de las gomas antivibración.
- Instalar los pies antivibración entregados con el equipo y fijarlo al piso.
- Las conexiones de los artefactos sanitarios al **Sanispeed+** se deben realizar con tubo de Ø 40 mm en la entrada más abajo y Ø 32 mm en la entrada más alta y respetar una pendiente del 3% como mínimo.
- La sección vertical del recorrido de evacuación debe realizarse con un tubo de Ø 32 mm e instalarlo lo más cerca del aparato (máx. 30 cm).
- Fijar correctamente el tubo de evacuación con menos de 1 m de distancia entre punto de fijación.
- Si posteriormente se necesita evacuar en horizontal, este recorrido se realizará con un tubo de Ø 40 mm y siempre con una pendiente del 1% hasta el punto de descarga general.
- Si la evacuación solo necesita un recorrido horizontal, éste se realizará de igual forma con un tubo de Ø 32 mm y pendiente del 1% hasta la descarga general.
- En caso de existir codos en el recorrido, estos deben ser codos abiertos (45°).
- En caso de conectar una ducha, se debe procurar que la evacuación del desagüe de la ducha esté como mínimo a 150 mm de la entrada del equipo.
- El aparato debe estar colocado de forma que el enchufe de corriente sea accesible.
- Conectar el equipo a tierra y protegerlo con un disyuntor diferencial de alta sensibilidad (30 mA).
- La conexión eléctrica debe ser exclusivamente para la alimentación del aparato.

CONSEJOS DE USO

La bomba **Sanispeed+** no necesita un mantenimiento particular, sin embargo, se recomienda seguir algunos consejos:

- No es recomendable dejar fluir agua muy caliente (más de 75°) durante un tiempo prolongado, el equipo dejaría de bombear.
- Tal como en un lavaplatos normal, no se deben arrojar residuos muy gruesos como restos de comida, objetos de metal, madera, plásticos, disolventes, pinturas, soda cáustica, ácidos u otros productos químicos.
- Para realizar limpieza del sistema se recomienda usar activador de bacterias.

RECOMENDACIONES

- Es ideal para un uso domiciliario y/o intensivo,
- Es capaz de evacuar las aguas de un lavaplatos, cocina, lavavajillas, lavadora con una temperatura máx. de 75°.
- La altura máxima de evacuación es de 7 m.
- La distancia máxima de evacuación en horizontal es de 70 m.
- En caso de estar conectado a un lavaplatos donde hay presencia de grasa, se recomienda utilizar además una *trampa de grasa*.
- Se deben respetar las instrucciones de instalación.

MATERIAL SUMINISTRADO

Sanispeed+, manual de instalación, válvula antirretorno, manguitos de conexión, pie antivibración, abrazaderas, filtro de carbón activo para neutralizar los olores.

DIMENSIONES

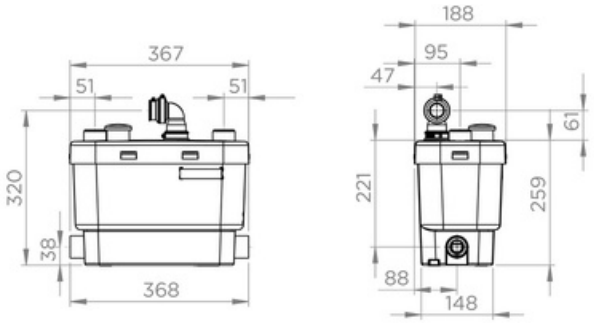

ACCESORIO OPCIONAL



Trampa de grasa



Filtro de pelo
32/40/50 mm

Distribuido y Comercializado por **CNA Ltda.**
Longitudinal Sur Km 175.5 Teno, Región del Maule – Chile contacto@sfachile.cl +56 9 5662 4404