Sanitop Up



5 m

50 m

BVCert.6045364

VENTAJAS DEL PRODUCTO

El **Sanitop Up** es un triturador sanitario adaptable que permite instalar un baño de visita (inodoro + lavamanos) en cualquier sitio, hasta 5 metros por debajo del nivel de evacuación general. Dispone de una tapa superior para un acceso rápido al canasto. El sistema recoge las aguas residuales procedentes del inodoro con salida horizontal y del lavamanos, tritura la materia fecal y permite así evacuar con un tubo de tan solo 32mm de diámetro. Dispone de los últimos desarrollos de **SFA** sobre la reducción de ruido. El equipo está equipado con un conjunto de silent-blocks que permiten absorber gran parte del ruido transmitido: además de funcionar con ciclos de trituración muy cortos de 5-10 segundos, el **Sanitop Up** genera menos ruido que el estanque exterior que se rellena para hacer la descarga del WC.

CONEXIONES

Diámetro de entradas ext: 40-100 mm

Diámetro ext. de evacuación: 22-28-32mm



Cuchilla de una sola lámina

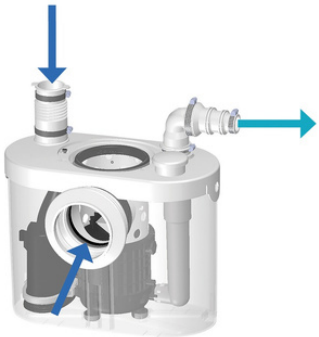

CARACTERÍSTICAS TÉCNICAS

Conexiones posibles	1 WC frontal, 1 lavamanos
Diámetro de entradas	40 - 100 mm (1 frontal + 1 superior)
Evacuación máx. vertical	5 m
Evacuación máx. horizontal	50 m (con 1% pendiente)
Caudal a 3 metros	65 l/min
Diámetro ext. de evacuación	22/28/32 mm
Altura mínima del plato de ducha	13 cm
Temperatura admisible	35°C
Tipo de turbina	Cuchilla de una sola lámina
Material del eje del motor	inoxidable
Voltaje	220-240 V
Frecuencia	50-60 Hz
Consumo energía	400 W
Revoluciones del motor	2800 rpm
Índice resistencia al agua	IP 44
Refrigeración del motor	por aceite
Clase eléctrica	I
Nivel sonoro	48 dB(A)
Peso Bruto	5,7 kg
Medidas con embalaje	Largo: 40 cm / ancho: 20 cm / Alto: 34 cm

CURVA CAUDAL

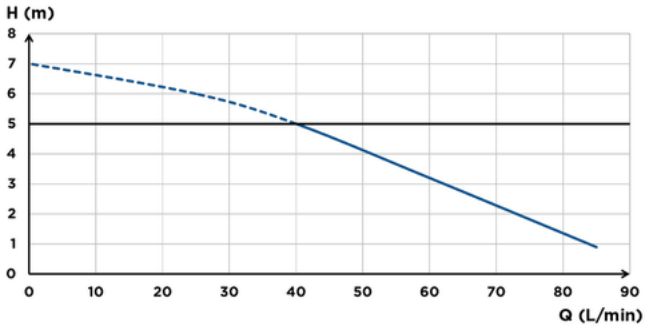

CONSEJOS DE INSTALACIÓN

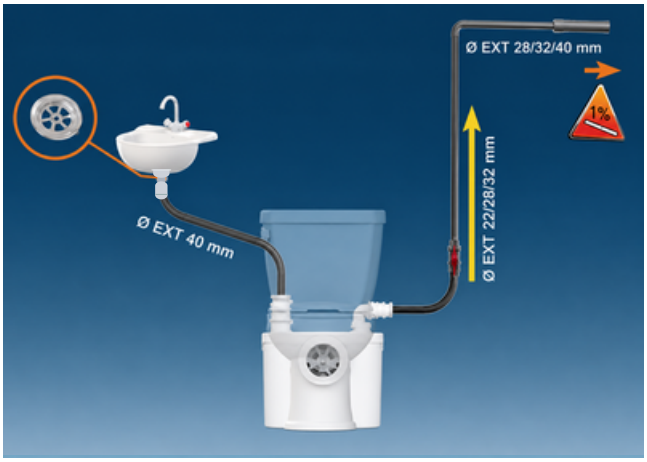

- El aparato debe instalarse de manera que el acceso sea fácil para su control y mantenimiento.
- Instalar el aparato de forma que no toque las paredes de la sala/habitación.
- Posicionar el equipo sobre un suelo lo más plano posible, para permitir el adecuado funcionamiento de las gomas antivibración.
- Instalar los pies antivibración entregados con el equipo y fijarlo al piso.
- El **Sanitop Up** debe estar instalado en la misma sala de baño que el inodoro o a unos 20 cm de distancia como máximo desde la salida del WC y al mismo nivel de suelo.
- Las conexiones de los artefactos sanitarios al triturador/bombeador se deben realizar por gravedad con tubo de 40 mm de diámetro, con pendiente mínima de 3%.
- La sección vertical del recorrido de evacuación debe realizarse con un tubo de Ø32 mm e instalarlo lo más cerca del aparato (máx. 30 cm).
- Si posteriormente se necesita evacuar en horizontal, este recorrido se realizará con un tubo de 40 mm y siempre con una pendiente del 1% hasta el punto de descarga general.
- Si la evacuación solo necesita un recorrido horizontal, éste se realizará de igual forma con un tubo de 32 mm y pendiente del 1% hasta la descarga general.
- En caso de existir codos en el recorrido, estos deben ser codos abiertos (45°).
- El aparato debe estar colocado de forma que el enchufe de corriente sea accesible.
- Conectar el equipo a tierra y protegerlo con un disyuntor diferencial de alta sensibilidad (30 mA) y un automático de 16A.
- La conexión eléctrica debe servir exclusivamente para la alimentación del aparato.

CONSEJOS DE USO

Este equipo no necesita un mantenimiento particular, sin embargo, se recomienda seguir algunos consejos:

- No arrojar cuerpos extraños dentro del inodoro como algodón, toallitas, tampones higiénicos, objetos de metal, madera, plásticos, líquidos solventes o aceites entre otros.
- En caso de un prolongado corte de corriente o una larga ausencia, cerrar la llave de paso.
- Para realizar limpieza del sistema se recomienda usar activador biológico.

RECOMENDACIONES

- Es ideal para un uso doméstico.
- Es capaz de evacuar las aguas de un baño de visitas, es decir WC y el lavamanos.
- La altura máxima de evacuación del equipo es de 5 m
- La distancia máxima de evacuación en horizontal es de 100 m.
- Para el lavamanos se recomienda instalar rejilla y sifón.
- No apto para recibir aguas de cocina, lavavajillas, lavadoras, secadoras y cualquier otro artefacto similar.
- Se deben respetar las instrucciones de instalación.

MATERIAL SUMINISTRADO

Sanitop Up, Manual de instalación, codo de evacuación con válvula antirretorno, manguitos de conexión, pie antivibración, abrazaderas, filtro de carbón activo para neutralizar los olores.

DIMENSIONES

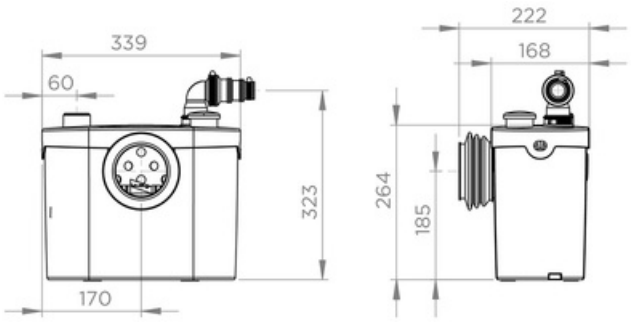

Distribuido y Comercializado por **CNA Ltda.**
Longitudinal Sur Km 175.5 Teno, Región del Maule – Chile contacto@sfachile.cl +56 9 5662 4404